Telefon
Telefaks

Stratos ECO-Z 25/1-5

Instalacja: Pompa o najwyższej sprawności (High-efficiency pump)

wilo

Klient	Projekt
Klient nr	Projekt nr
Partner rozmów	Poz. Nr
Opracowujący	Miejsce montażu
	Data 20. 2. 2015

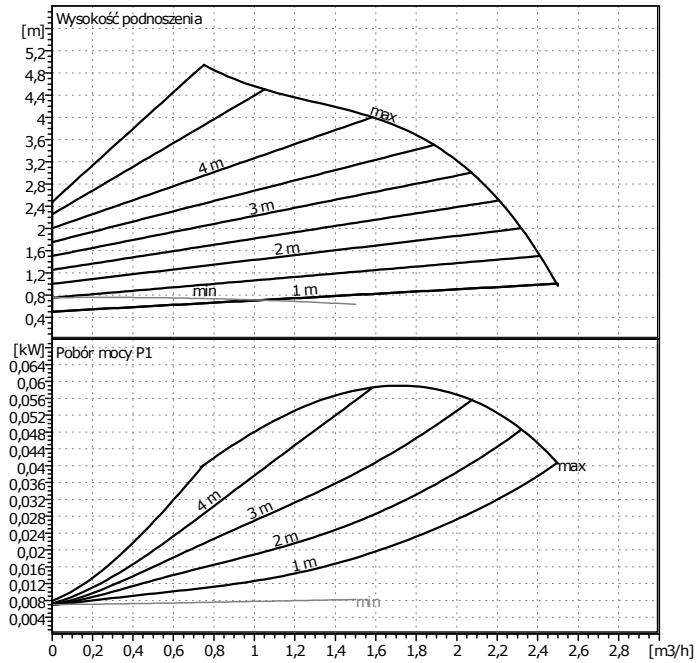

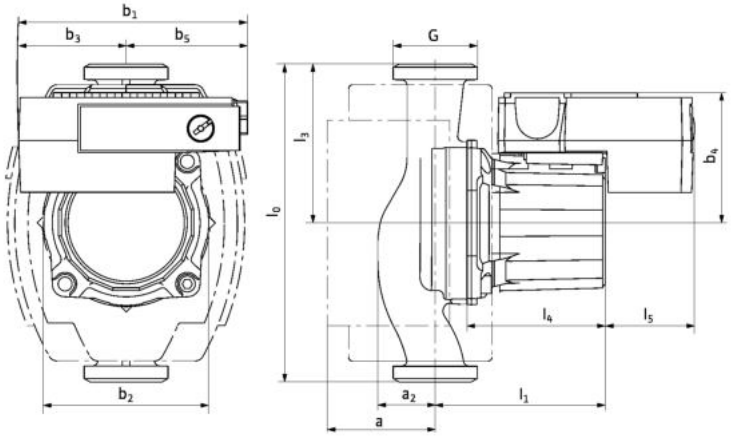

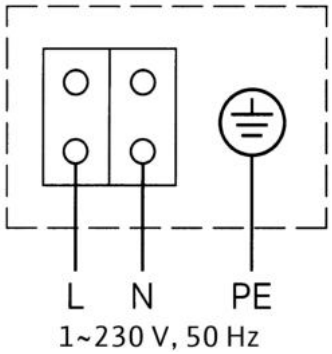

Dane wyjściowe doboru

Przepływ	0	m³/h
Wysokość podnoszenia	0	m
Przepływ	Woda, czysta	
Temperatura płynu	20	°C
Gęstość	0,9983	kg/dm³
Lepkść kinematyczna	1,005	mm²/s
Ciśnienie pary	0,02337	bar

Dane pompy

Producent	WILO	
Typ	Stratos ECO-Z 25/1-5	
Rodzaj urządzenia	Pojedyncza pompa	
Rodzaj pracy	dp-v	
Stopień ciśn.znamionowego	PN10	
Minimalna temperat.płynu	15	°C
Maksymalna.temp.płynu	65	°C

Dane hydrauliczne (Punkt pracy)

Przepływ	m³/h
Wysokość podnoszenia	m
Pobór mocy P1	kW

Pobór mocy* liczba pomp

Minimalne ciśn. na dopływie

Temperatura	50	95	110			°C
Minimalne ciśn. na dopływie	0,5	3	10			m

Materiały/uszczelki

Korpus pompy	G-CuSn 5 Zn Pb
Wirnik	PP + G/F 40 %
Wał	Stal nierdzewna
Łożysko	Grafit, impregnowany metalem

Wymiary

mm

l0	180	b3	61	l5	50		
a	60	b4	73	l3	90		
a2	32,5	b5	69	G	40		
b1	133	l1	96				
b2	93,5	l4	78				

Strona ssąca	Rp 1/G 1 1/2 / PN10	
Strona tłoczna	Rp 1/G 1 1/2 / PN10	
Masa	2,7	kg

Dane silnika

Pobór mocy P1	0,059	kW
Prędkość obr. znamion.	3500	1/min
Napięcie znamionowe	1~230 V, 50 Hz	
Maksymalny pobór prądu	0,46	A
Stopień ochrony	IP 44	

Dopuszczalna tolerancja napięcia +/- 10%

Nr Art. Wersja standardowa: 4092513