telefon
telefax

Stratos ECO-Z 25/1-5

zařízení: vysoce výkonné čerpadlo

wilo

zákazník	projekt
Zákazník č.	projekt č..
kontaktní osoba	poz. č.
referent	Umístění
	datum 20. 2. 2015

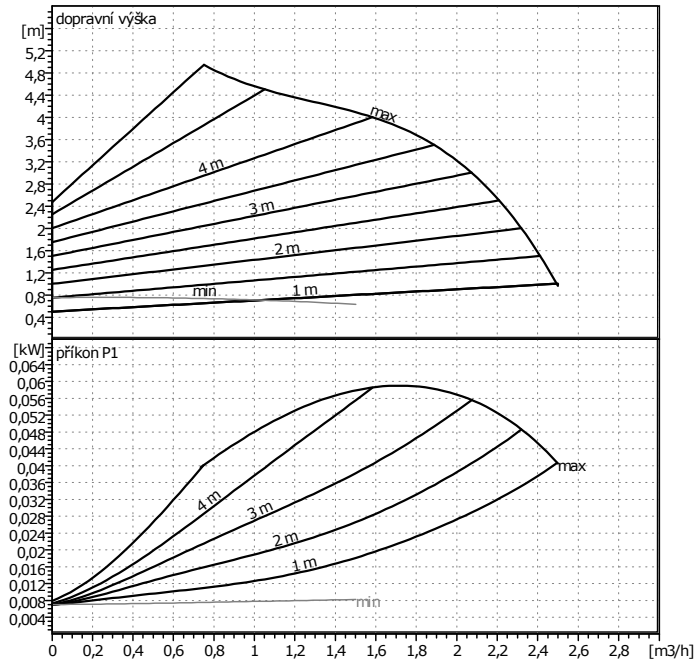

zadání provozních hodnot

prutok	0	m³/h
dopravní výška	0	m
dopravované médium	voda, čistá	
teplota kapaliny	20	°C
hustota	0,9983	kg/dm³
kinematická viskozita	1,005	mm²/s
tlak páry	0,02337	bar

údaje o čerpadle

Výrobek	WILO	
typ	Stratos ECO-Z 25/1-5	
druh zařízení	samostatné čerpadlo	
provozní režim	dp-v	
jmenovitý tlak	PN10	
min. teplota kapaliny	15	°C
max. teplota kapaliny	65	°C

hydraulické údaje (provozní bod)

prutok	m³/h
dopravní výška	m
příkon P1	kW

příkon * počet čerpadel

minimální nátoková výška

teplota	50	95	110			°C
minimální nátoková výška	0,5	3	10			m

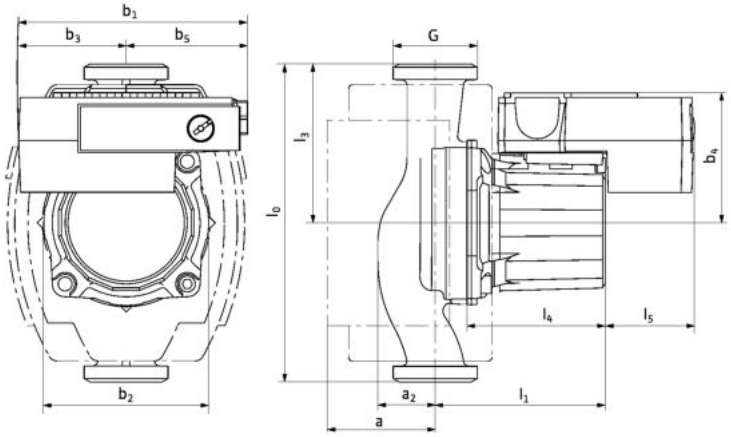

materiály / hrídelové tesnení

teleso cerpadla	G-CuSn 5 Zn Pb
obežné kolo	PP + G/F 40 %
hrídel	ušlechtilá ocel
ložisko	uhlík, impregnovaný kovem

rozměry

mm

l0	180	b3	61	l5	50		
a	60	b4	73	l3	90		
a2	32,5	b5	69	G	40		
b1	133	l1	96				
b2	93,5	l4	78				

sací strana	Rp 1/G 1 1/2 / PN10	
výtlak	Rp 1/G 1 1/2 / PN10	
hmotnost	2,7	kg

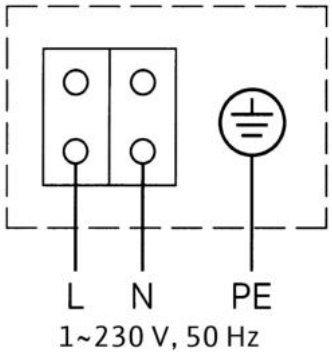

motorové údaje

příkon P1	0,059	kW
jmenovité otáčky	3500	1/min
jmenovité napětí	1~230 V, 50 Hz	
max. příkon	0,46	A
druh krytí	IP 44	

přípustná tolerance napětí +/- 10%

Výrobní číslo 4092513