(CZ) **Připojení závěsného WC** (SK) Pripojenie závesného WC (RUS) Прикрепление подвесного унитаза (GB) Suspended WC connection
(D) Die Insatllation des wandes WC (HU) Fali WC csatlakozas (RO) Racordarea WC-ului suspendat (PL) Montaż podwieszanej muszli WC
(BG) Монтажа на WC чинията (LT) Pakabinamo WC montavimas (LV) Lekaramā WC pievienošana (SLO) Montaža WC-ja (HR) Instalacija WC-a na zid
(ESP) Montaje del inodoro suspendio

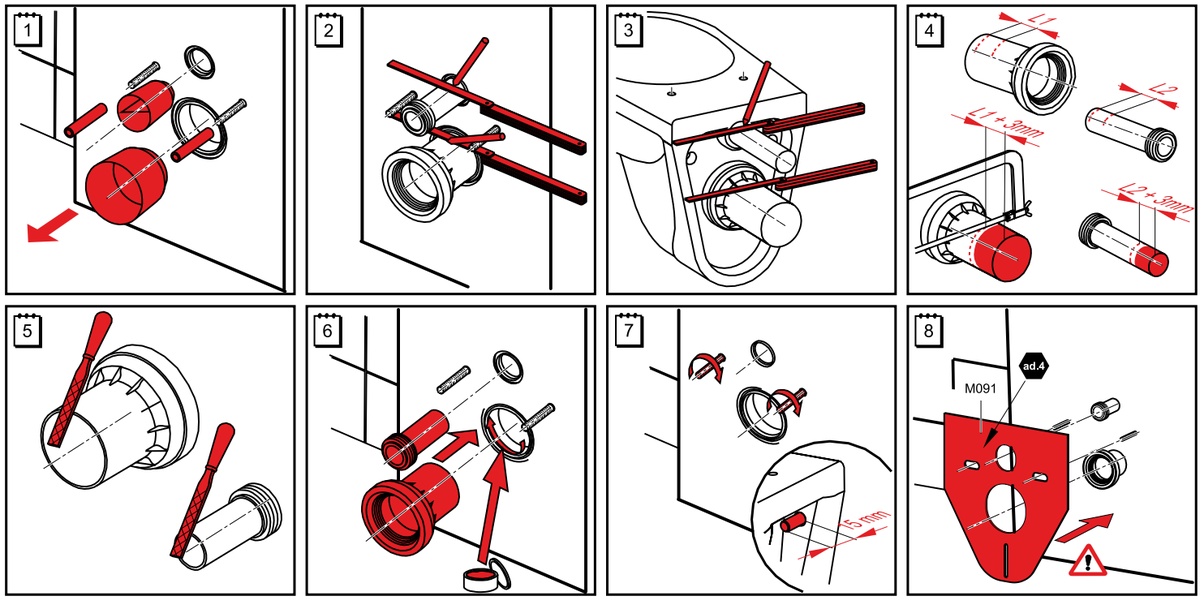

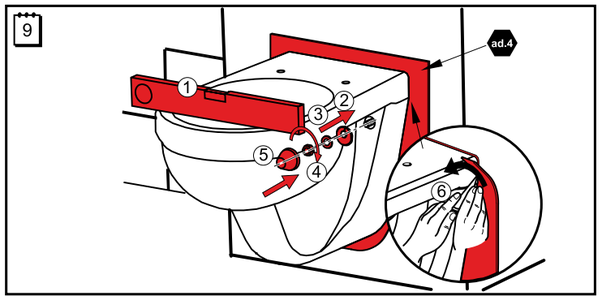

(CZ) Není součástí balení. Je nutno zakoupit samostatně.
(SK) Nie je súčasťou balenia. Je treba zakúpiť samostatne.
(RUS) Не входит в коробку, она должна быть заказана отдельно.
(GB) Is not included in the package and should be bought separately.
(D) Nicht im Lieferumfang enthalten. Bitte extra kaufen.
(HU) Nem resze a csomagolasnak. Kulon kell megvasarolni.
(RO) Nu face parte din pachet. Trebuie cumparată separat.
(PL) Nie wchodzi w skład opakowania. Trzeba kupić samodzielnie.
(BG) Не е в съдържанието наопаковката.
Трябва дасе купи самостоятелно.
(LT) Neijeina į komplektaciją ir turi būti perkama atskirai.
(LV) Neietilpst iepakojuma sastāvā. To nepieciešams iegādāties atsevišķi.
(SLO) Ni vključena v obseg dobave. Potrebno jo je kupiti posebej.
(HR) Nije sastavni dio pakovanja. Treba je kupiti samostalno.
(ESP) Se suministra aparte a modo de accesorio.

ad.4

(CZ)
Správná péče pro dlouhý požitek z designu, funkčnosti a zpracování:
SLIMBOX má vysoce lesklý povrch bez pórů. Ve většině případů zcela postačí pro čištění SLIMBOX vlhká utěrka. Při silnějším zašpiněni doporučujeme používat běžně dostupné tekuté, čisticí prostředky. Pro dlouhý udržitelný lesk je možné čas od času s normálními, autočistícími prostředky natřít a okamžitě vyleštit.
Nepoužívejte kyselé nebo louhové čisticí prostředky. Dávejte pozor na to, aby teplota vody nepřesáhla 65 °C. Také je dobře rozsypané substance ihned odstranit.

(SK)
Správna starostlivosť pre dlhý požitok z designu, funkčnosti a spracovania:
SLIMBOX má vysoko lesklý povrch bez pórov. Vo väčšine prípadov celkom stačí pre čistenie SLIMBOX vlhká utierka. Pri silnejšom zašpinení doporučujeme používať bežne dostupné tekuté čistiace prostriedky. Pre dlhý udržiteľný lesk je možné čas od času s normálnymi, auto-čiastiacimi prostriedkami Natrieť a okamžite vyleštiť.
Nepoužívajte kyslé alebo lúhové čistiace prostriedky. Dávajte pozor na to, aby teplota vody Nepresiahla 65 °C. Tiež je dobre rozsypané substancie ihneď odstrániť.

(RUS)
Правильный уход позволит продлить срок эксплуатации товара, а также дольше наслаждаться его дизайном и высоким качеством:
SLIMBOX имеет глянцевую поверхность, без пор. В большинстве случаев для уборки SLIMBOX достаточно использовать влажную тряпочку. В случае более сильных загрязнений рекомендуем использовать жидкие (неабразивные) чистящие средства. Для устойчивого блеска поверхности Вы можете время от времени применять стандартные полировальные средства для машин, и сразу же после их нанесения отполировать поверхность SLIMBOX. Не используйте кислотные или щелочные моющие средства. Пожалуйста, убедитесь, чтобы температура воды не превышала 65 ° C. В случае, если Вы рассыпали чистящее средство рекомендуется немедленно удалить его с поверхности SLIMBOX.

(GB)
Proper care for a lasting enjoyment of the design, function and workmanship:
SLIMBOX has a high-gloss, pore-free surface.In most cases, a damp cloth is all that is needed to clean the SLIMBOX.In the case of more severe soiling, use a non-abrasive cleaning agent. For a sustainable shine you also can from time to time use standard car polish, and immediately polish up the SLIMBOX surface after application.Do not use acidic or alkaline cleaners. Please ensure that the water temperature does not exceed 65 °C. It is also recommended that all spilled substances are promptly removed.

(D)
Die richtige Pflege für lange Freude in Design, Funktion und Verarbeitung:
SLIMBOX hat eine hochglänzende unporige Oberfläche. Meistens reicht ein feuchtes Tuch für die Reinigung des SLIMBOX völlig aus. Bei einer stärkeren Verschmutzung verwenden Sie übliche flüssigen Reinigungsmittel. Für einen lang-anhaltenden Glanz lohnt es sich, SLIMBOX mit einem Autoreinigungsmittel von Zeit zu Zeit einzureiben und dann sofort nachzupolieren.
Bitte, verwenden Sie keine Sauer- oder Laugen-Reinigungsmittel. Bitte, passen Sie darauf auf, dass die Wassertemperatur die Höhe von 65 °C nicht überschreitet. Man empfehlt, die streunenden Substanz aus der Oberfläche von SLIMBOX sofort zu entfernen.

(HU)
Megfelelő karbantartás biztosítja a termék hosszantartó szépségét és m ködését:
A SLIMBOX magasfény ,pórusmentes felülettel van ellátva.A legtöbb esetben a SLIMBOX tisztítására elegendő nedves rongy. Erősebb szennyeződéskor használjanak folyékony tisztítószereket. A magas fény hosszantartása érdekében használhatnak néhanapján autófényező szereket az utasítás szerint. Ne használjanak savas vagy lúgos tisztítószereket. Vigyázzanak arra, hogy a víz hőmérséklete ne legyen magassabb 65 foknál.Az is hasznos ha a szétszórt hatóanyagokat azonnal eltávolítják.

(CZ) Výrobce:
(SK) Výrobca:
(RUS) Производитель:
(GB) Producer:
(D) Produzent:
(HU) Gyártó:
(RO) Prudučtorul:
(PL) Producent:
(BG) Производител:
(LT) Gamintojas
(LV) Ražotājs:
(SLO) Proizvajalec:
(HR) Proizvo ač:
(ESP) El fabricante:

Alca plast, s. r. o., Bratislavská 2846690 02 Břeclav, Česká republika
Tel.: +420 519 326 499, +420 519 323 456 – prodej ČR
Tel.: +420 519 361 641 – export, Fax: +420 519 330 621
e-mail: alcaplast@alcaplast.cz, www.alcaplast.cz

R0 / 06 / 11

Alca PLAST®

(CZ) **Návod k montáži**
(SK) Návod k montáži
(RUS) Инструкция по монтажу
(GB) Mounting instructions
(D) Montageanleitung
(HU) Szerelési útmutató
(RO) Instruc iuni de montaj
(PL) Instrukcja montażowa
(BG) Ръководство за монтаж
(LT) Montavimo instrukcija
(LV) Montāžas instrukcijas
(SLO) Navodila za montažo
(HR) Upute za montažu
(ESP) Instrucciones de montaje

SLIMBOX

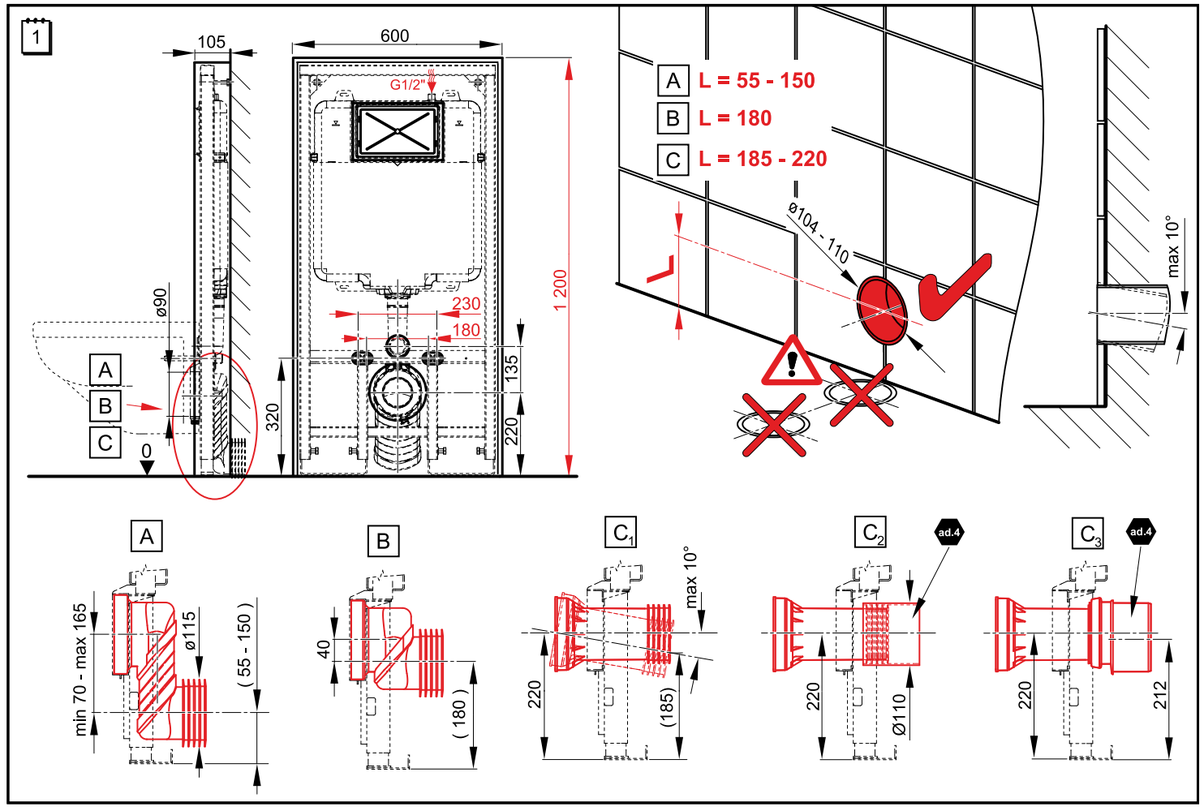

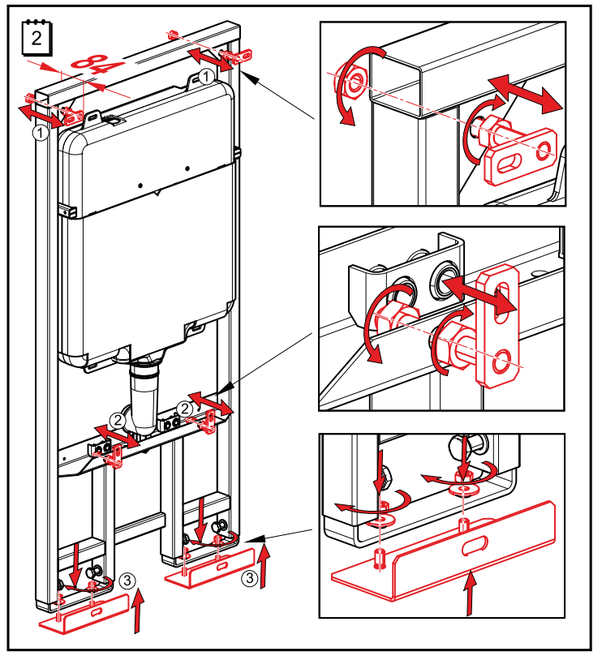

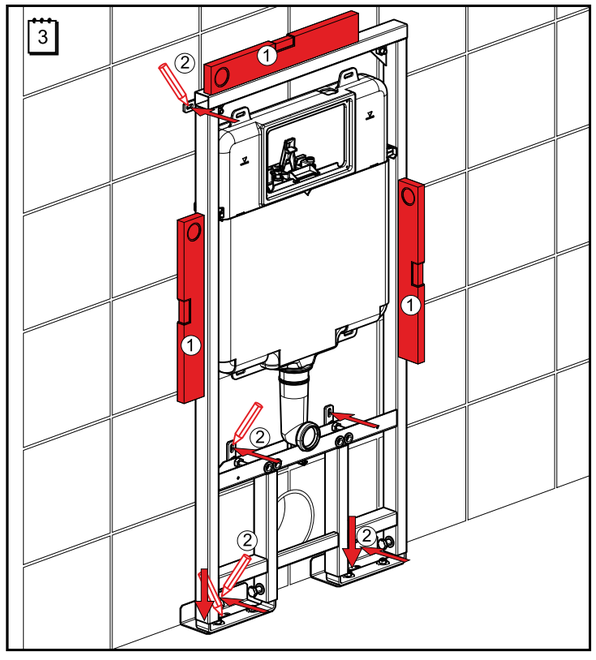

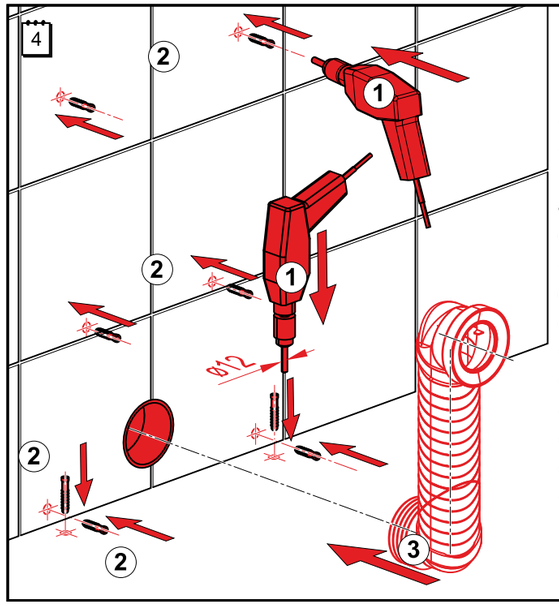

CZ **POZOR!** Typ hmoždinky použít dle zdiva. Dodané hmoždinky jsou vhodné pro plné cihlové zdivo! Nutno použít hmoždinku ø12 mm.

SK **POZOR!** Typ hmoždenky je potrebné vybrať podľa muriva. Dodané hmoždenky sú vhodné pre tehlové murivo! Je potrebné použiť hmoždenku ø12 mm.

RUS **ВНИМАНИЕ!** Тип шпонок надо выбрать по тиру стены. Вложенные шпоны подходят для монтажа в кирпичную кладку! Необходимо использоватьшпонки ø12 мм.

GB **ATTENTION!** The dowels you choose depend on the type of the wall. The enclosed dowels are for the brick-wall! It is necessary to use the dowels - ø12 mm.

D **ACHTUNG!** Der Dubelstyp ist notwendig nach Maurer auswahlen. Die gelieferte Dubels passen fur Mauer! Ist notwendig die Dubels mit Durschnitt 12mm verwenden.

HU **FIGYELEM!** A tiplik tipusokat kivalasztani a falazastol fugve. Az elokeszitett tiplik alkalmassak tegla falhoz! A tipli atmero szukseges ø12 mm.

RO **ATENŢIE!** Şi utiliza tipul de dibluri în func ie de zidărie. Diblurile livrate sunt potrivite pentru zidărie plină din cărămidă! Trebuie utilizat diblu ø12 mm

PL **UWAGA!** Zastosować kołki rozporowe właściwe dla danego muru. W komplecie dano kołki rozporowe przeznaczone do muru z pĺnej cegly! Należy używać kołków średnicy ø12 mm.

BG **ВНИМАНИЕ!** Типа на дюбела се избира според зидарията вложените дюбели са подходящи за плътни тухли.

LT **DĖMESIO!** Kaiščiai, kuriuos Jūs pasirenkate, priklauso nuo sienos tipo. Komplekte esantys varžtai skirti mūrinei (plytinei) sienai. Būtina naudoti ø12 mm skersmens kaiščius.

LV **UZMANĪBU!** Lietot dibeli atbilstoši sienas tipam. Pievienotie dibeļi ir piemēroti ķie eļu sienai! Jālieto ø12mm dibelis.

SLO **POZOR!** Moznike izberite glede na vrsto stene. Ti, ki so priloženi, se prilegajo na zidane stene. Uporabljajte moznike s premerom ø 12 mm.

HR **POZOR!** Vrstu učvrsnica odrediti prema vrsti zida. Isporučene učvrsnice odgovaraju za zid! Potrebno je koristiti učvrsnice s ø 12 mm prosjekom.
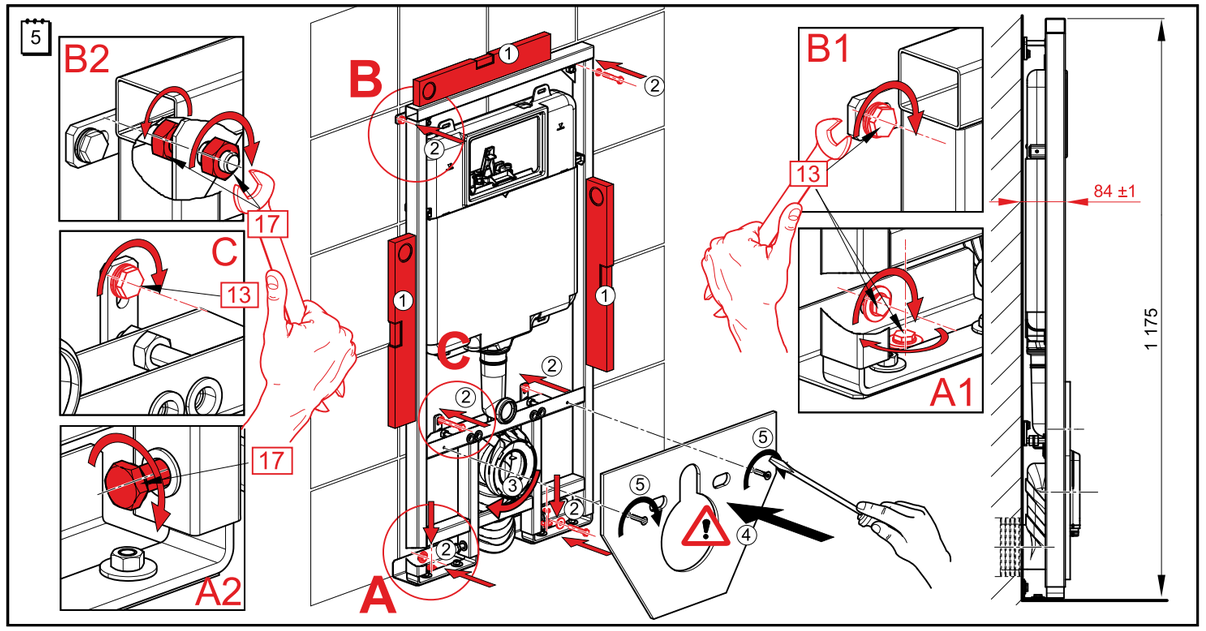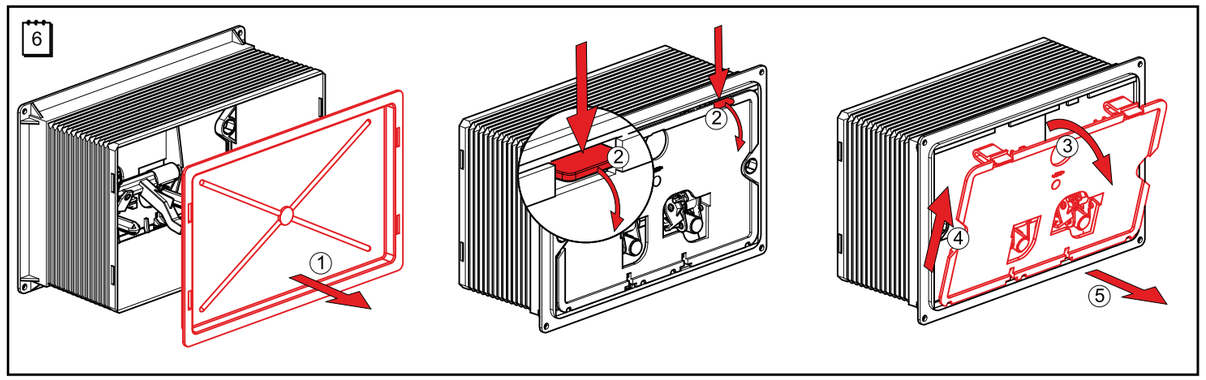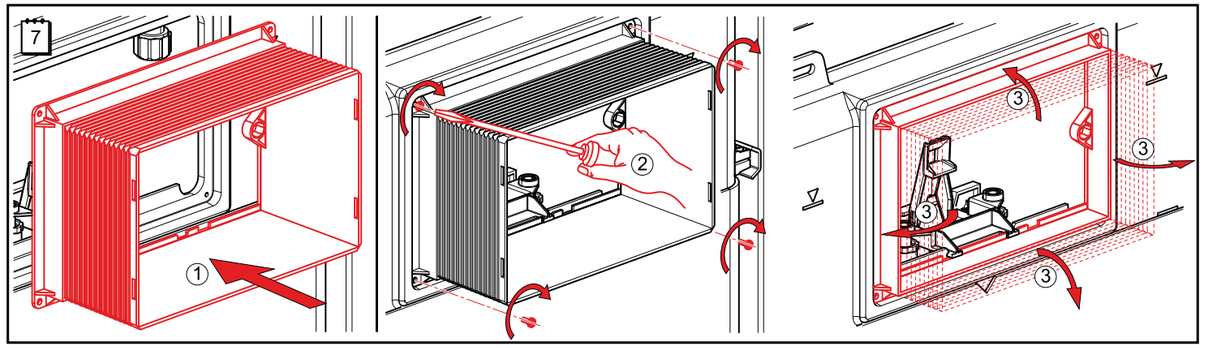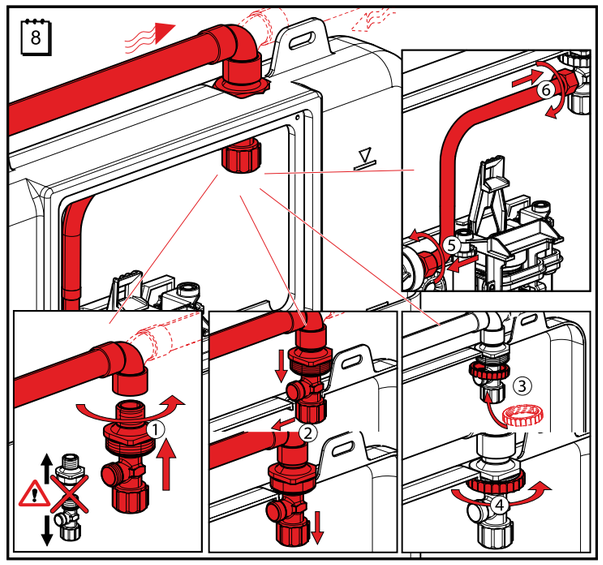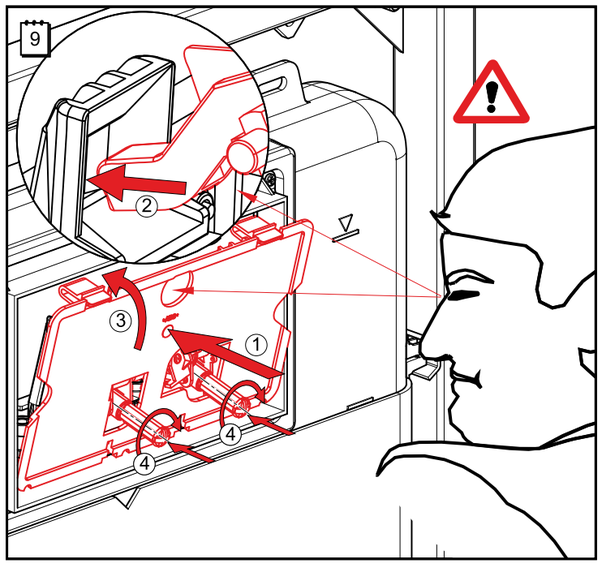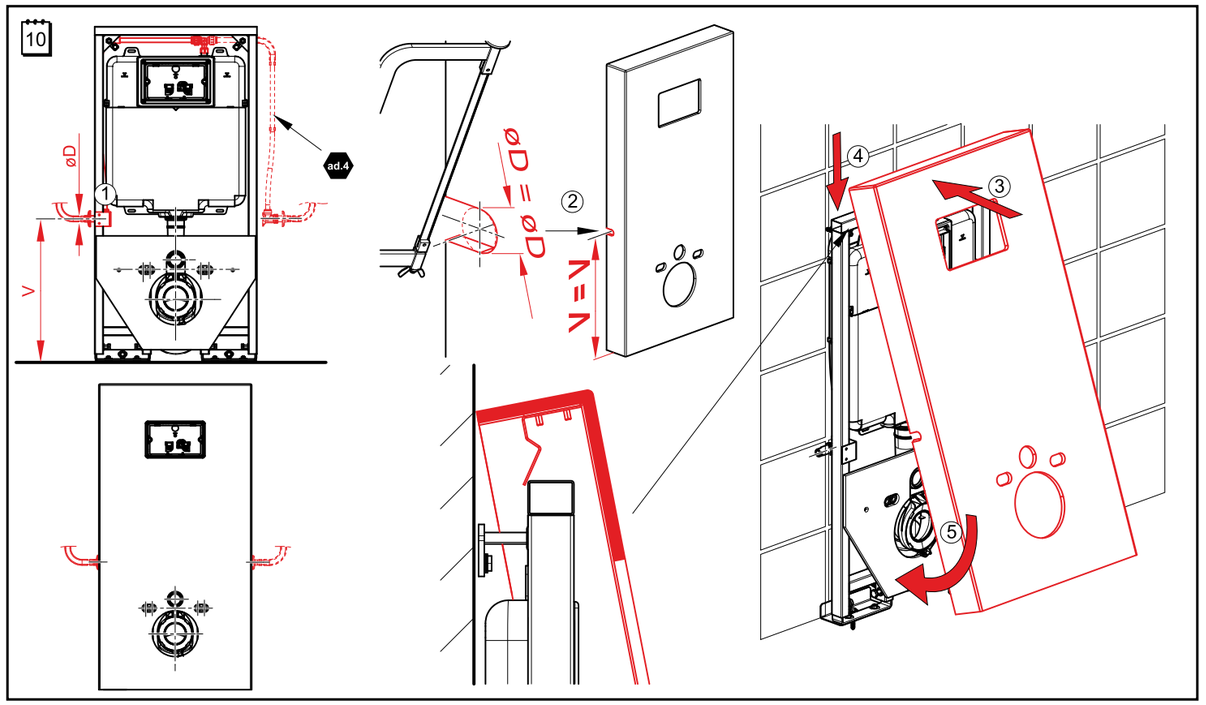
ESP **ATENCIÓN!** Utilizar tacos seg?n mamposter?a. Los tacos suministrados son adecuados para mamposter?a de ladrillo macizo.